소요수 QTY			품번 ITEM	품명 DESCRIPTION	재질 MATERIAL	규격 SPECIFICATION	비고 REMARK
G03	G02	G01					
		1	01	Out Line		APMC-FALR5AM8N	
	1		02	Out Line		APMC-FAL01AM8N	
1			03	Out Line		APMC-FAL015AM8N	

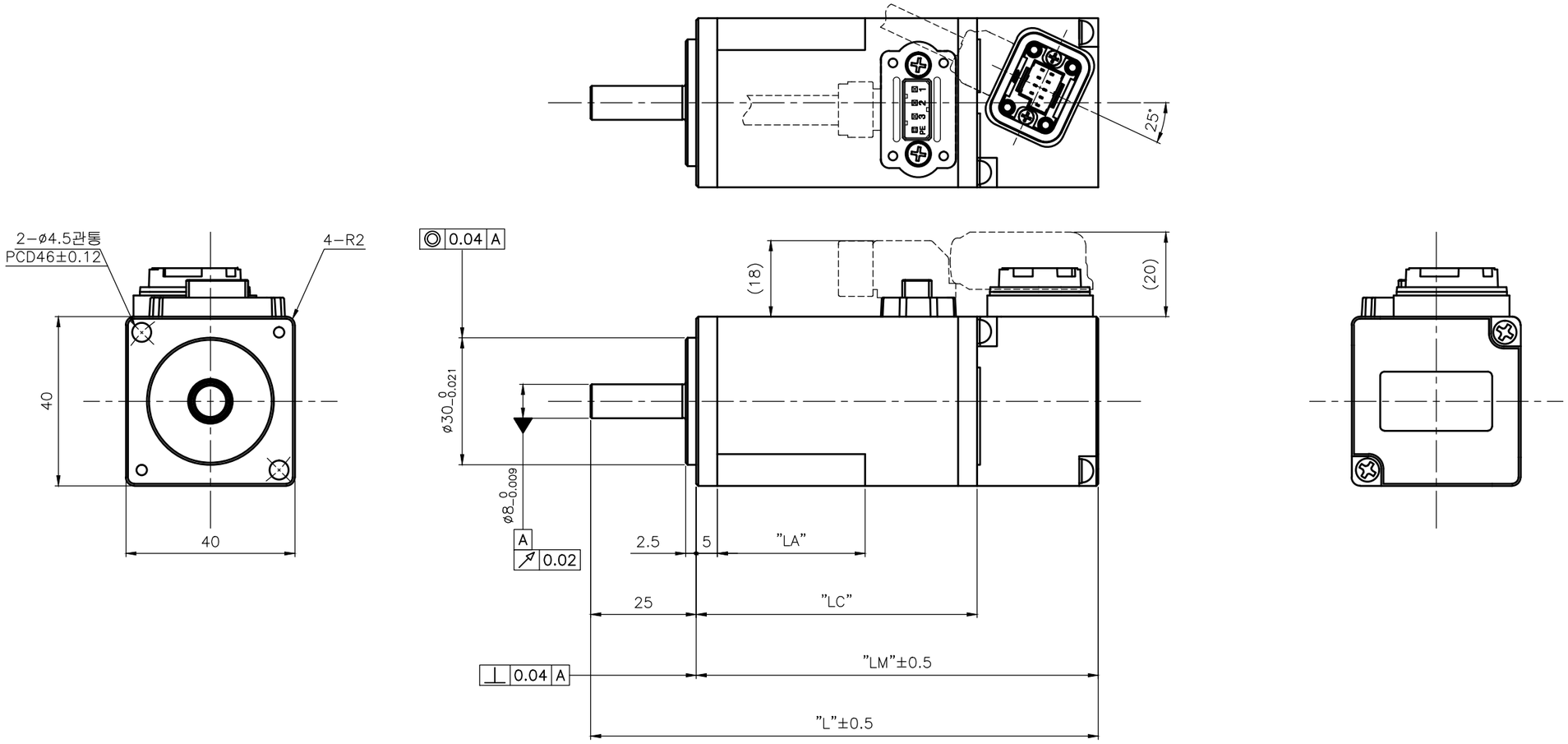

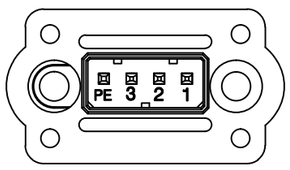

Pin No.	Phase
1	U
2	V
3	W
PE	FG

<Power Connector 핀 배열>

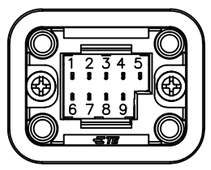

Pin No.	Encoder Phase	Pin No.	Encoder Phase
1	MA	6	$\overline{MA}$
2	SLO	7	$\overline{SLO}$
3	GND_B	8	VDD_B
4	0V	9	+5V
5	Shield		

<Encoder Connector 핀 배열>

<외형 치수>

군 번	모델명	L	LM	LC	LA
G01	APMC-FALR5AM8N	103.2	78.2	49.5	23
G02	APMC-FAL01AM8N	120.2	95.2	66.5	35
G03	APMC-FAL015AM8N	140.2	115.2	86.5	35

무지정 공차	
치수 구분	기본 공차
~3mm 이하	±0.10
3~6mm 이하	±0.12
6~10mm 이하	±0.15
10~18mm 이하	±0.18
18~30mm 이하	±0.21
30~50mm 이하	±0.25
50~80mm 이하	±0.30
80~120mm 이하	±0.35
120~180mm 이하	±0.40
180~250mm 이하	±0.46
250~315mm 이하	±0.52
315~400mm 이하	±0.57
400~500mm 이하	±0.63
500mm 초과	±0.70

개정 CHANGE	1	2	3	4	5

LS Mecapion

삼각법 3RD ANGLE PROJECTION	척도 SCALE	제품명 PRODUCT NAME	FAL Servo Motor
단위 UNIT	일자 DATA	도면명칭 TITLE	Out Line(무Key Type)
MM	2014.06.05		
설계 DESIGNED	검도 CHECKED	승인 APPROVED	
		도면번호 DWG. NO.	SLM04GA001 1/1
		참조도면 REF. NO.	Ver 1.0