소 요 수 QTY			품번 Item	품 명 Description	재 질 Meterial	규 격 Specification	비 고 Remark
			01	OUTLINE			

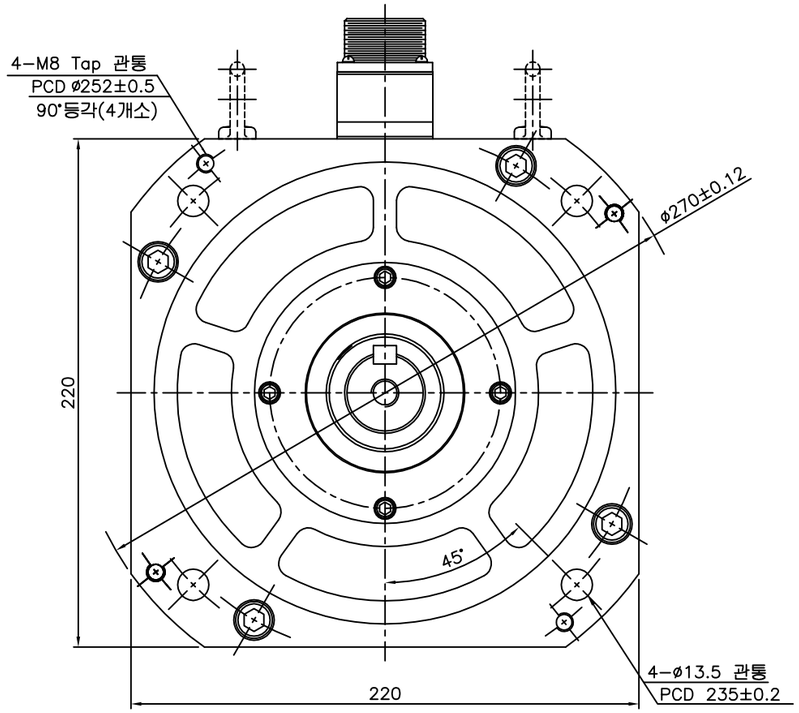

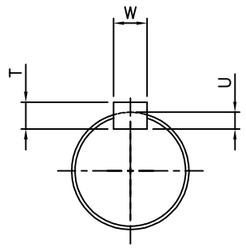

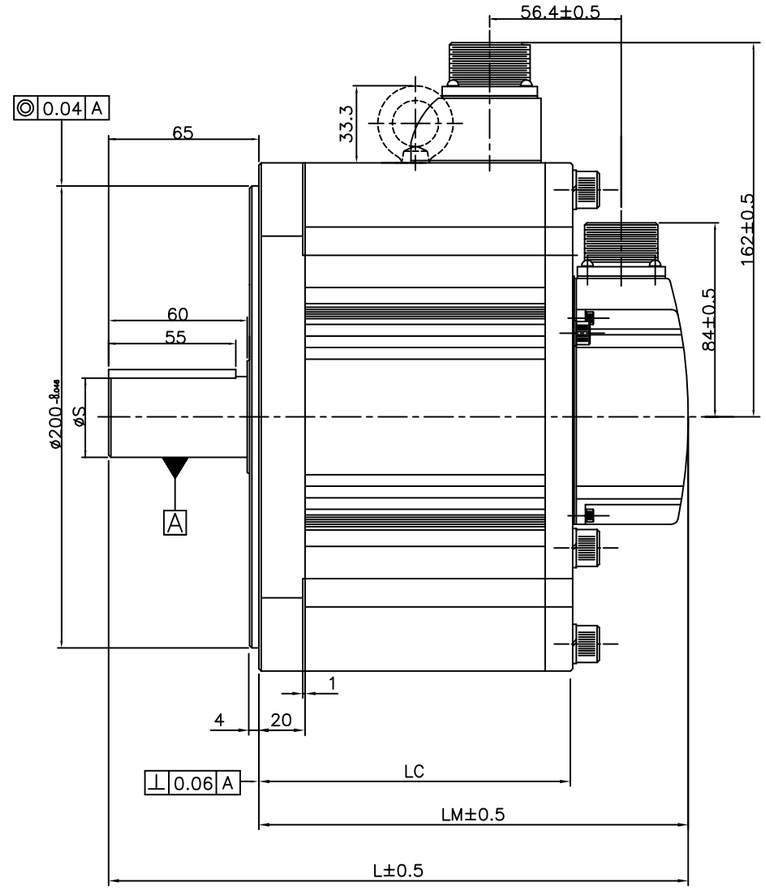

4 pole plug
(MS3102A22-22P)

Pin No.	Phase
A	U
B	V
C	W
D	Ground

(Power Supply Connector Pins)

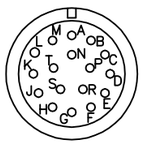

17 pole plug
(MS3102A20-29P)

Pin No.	Phase	Pin No.	Phase
A	MA	M	—
B	$\overline{MA}$	N	—
C	SLO	P	—
D	$\overline{SLO}$	R	—
E	—	H	+5V
F	—	G	0V
K	—	J	SHIELD
L	—		

(Single Turn Encoder Connector Pins)

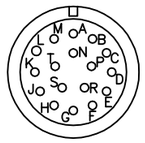

17 pole plug
(MS3102A20-29P)

Pin No.	Phase	Pin No.	Phase
A	MA	M	—
B	$\overline{MA}$	N	—
C	SLO	P	—
D	$\overline{SLO}$	R	—
E	VDD_B	H	+5V
F	GND_B	G	0V
K	—	J	SHIELD
L	—		

(Multi Turn Encoder Connector Pins)

형 명	External Dimensions (mm)				Key		
	L	LM	LC	S	T	W	U
FG22D,FG20G,FG12M	229.5	164.5	115	$35^{0}_{-0.016}$	8	10	5
FG35D,FG30G,FG20M	250.5	185.5	136				
FG55D,FG44G,FG30M	282.5	217.5	168				
FG75D,FG60G,FG44M	304.5	239.5	190	$42^{0}_{-0.016}$	8	12	5

무지정 공차 TOLERANCE (K.S)	
공 정 PROCESSING	등 급 CLASS
	IT12

개정 CHANGE	
1	
2	
3	
4	
5	

LS Mecapion

삼 각 법 3RD ANGLE PROJECTION	척 도 SCALE	제 품 명 PRODUCT NAME	AP22 Servo Motor
	1/1 , NS		
단 위 DIMENSION	일 자 DATE	도면명칭 TITLE	Outline(Standard)
MM	2012.10.25		
설 계 DESIGNED	검 도 CHECKED	승 인 APPROVED	도면번호 DWG. NO. FM22GA001
			참조도면 REF. NO. Ver 1.0